AS43C

Franco Albini, F. Helg, A. Piva, M. Albini

Die Albini AM/AS Kollektion repräsentiert die rationalistische Philosophie des Mailänder Architekten. Ein Design aus dem Jahr 1969, das die linearen Formen mit der extremen Qualität der verwendeten Materialien, wie dem mundgeblasenen Glas der Abdeckungen, verbindet. Mit dem Ziel, die verschiedenen Volumina des Raumes mit einem einzigen Design zu verwalten: Decke, Wand, Boden und Tisch.

AS43C

LAMPING

Source	E27
Total power	3X70W
Emission	Diffused
Switching	Dimmable according to bulb
Tension	230V
IP class	20
Dimensions	Ø120x94cm
Notes	Cable length 2,5m

Codes	*Structure/Diffuser*
ALB EHW 55	chrome/white glass
ALB ENW 55	black/white glass

Certificazioni
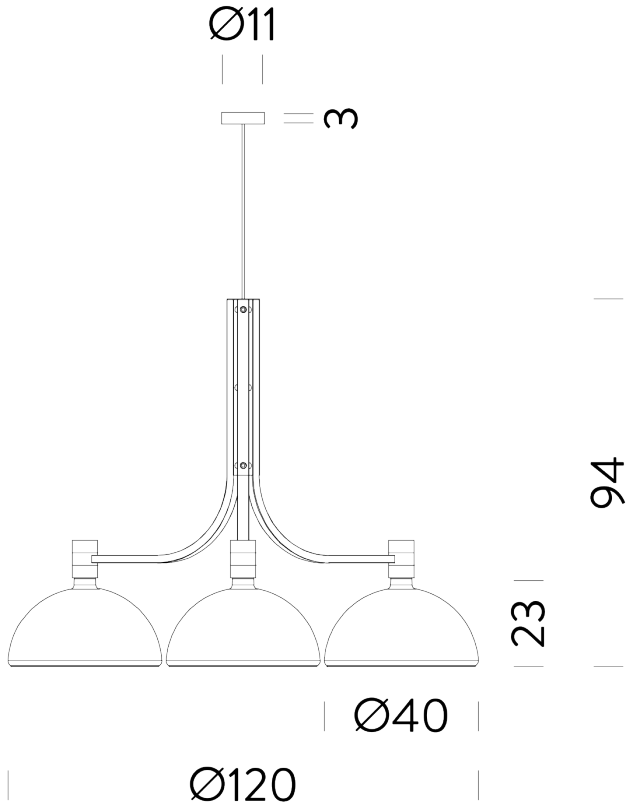
UK CA