TUBES LARGE CEILING

Charles Kalpakian

Tubes est une famille de lampes au design épuré, linéaire et essentiel, exprimé par les formes pures des éléments tubulaires: disponibles en versions suspension, applique et plafonnier, avec un mouvement simple les corps en aluminium tournent pour rediriger la lumière comme souhaité.

2700K

LAMPING

Source	LED board
Total power	2x13W
Emission	direct/indirect
Switching	dimmable TRIAC
Tension	230V
Color temperature	2700K
Luminous flux	2x640lm
Typ CRI	85
Materials	aluminium
Notes	90°/340° elements orientability, also available in 120V. Suggested dimmer: TECNEL TE7636 (dimming range: from ~45% to 100%). White RAL 9003
Net lamp weight	0,8 kg

Codes	*Structure*
TTU LWW 41	white/white
TTU LWD 41	white/grey
TTU LWG 41	white/light gold

PACKAGE

Package 01	Dimension: 20x44x21 cm / Gross weight: 1,2 kg
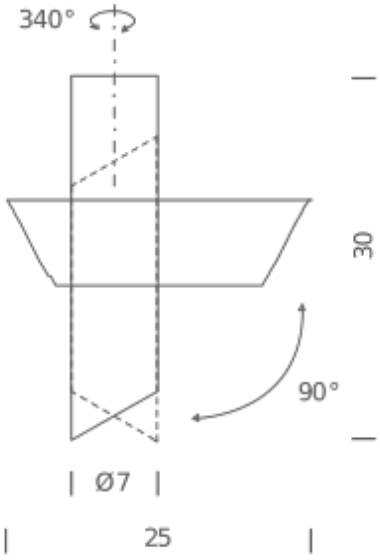
Certificazioni