DROP 7

Arihiro Miyake

Instinct et constante attention de conception, c'est le résultat d'une recherche sophistiquée de l'ingénierie de l'éclairage. Drop est un lustre aux lignes épurées, associées à une structure en aluminium extrêmement fine pour un écho soft de lumière intense et diffuse. Chaque profilé et jonction est relié par une structure miniaturisée pour un résultat unique de légèreté suspendue.

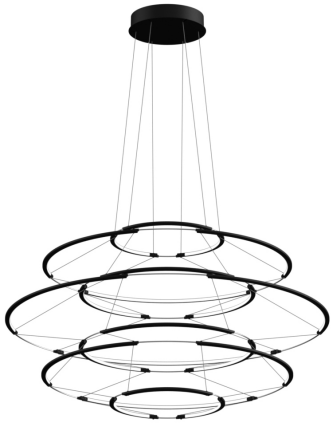

2700K

LAMPING

Source	linear LED
Total power	60W
Emission	diffused
Switching	1-10V
Tension	110-240V
Color temperature	2700K
Luminous flux	5700lm (nominal flux)
Typ CRI	90
Dimensions	ø90x50cm
Notes	total height 50cm, cable length 2,5m, TRIAC VERSION on request
Net lamp weight	2kg kg

Codes	*Structure*
DRP LNN 52	black
DRP LDD 52	satin silver
DRP LGG 52	satin gold

PACKAGE

Package 01	Dimension: 110X110X60 cm

Certificazioni

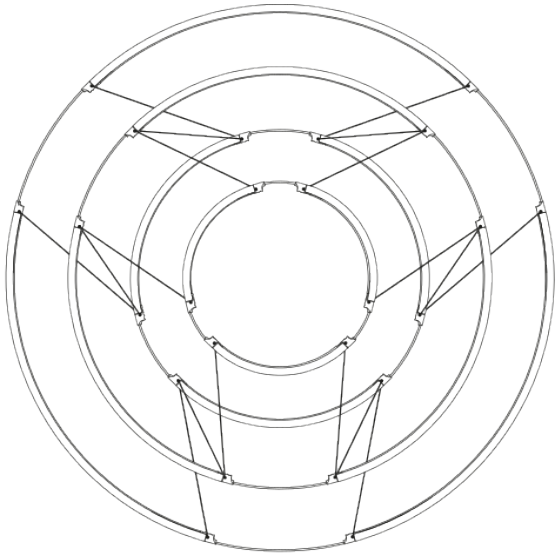
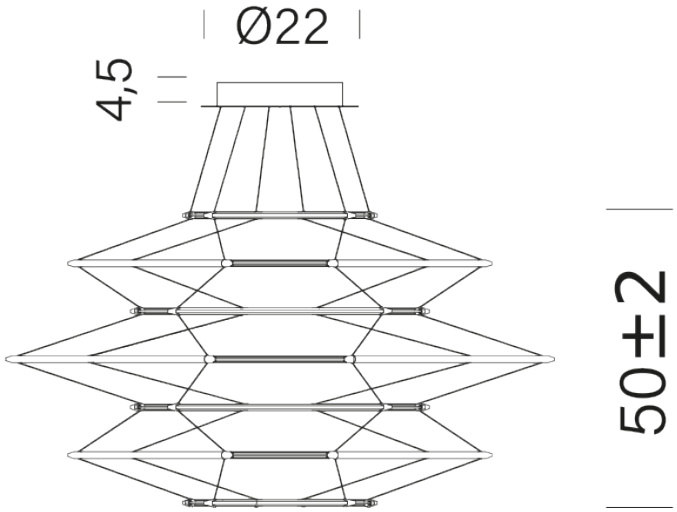
90